ISO 9001:2008
TÜV SÜD

KSPpz-10

Kondensator przeciwzakłóceniowy
Entstörkondensator / RFI Capacitor

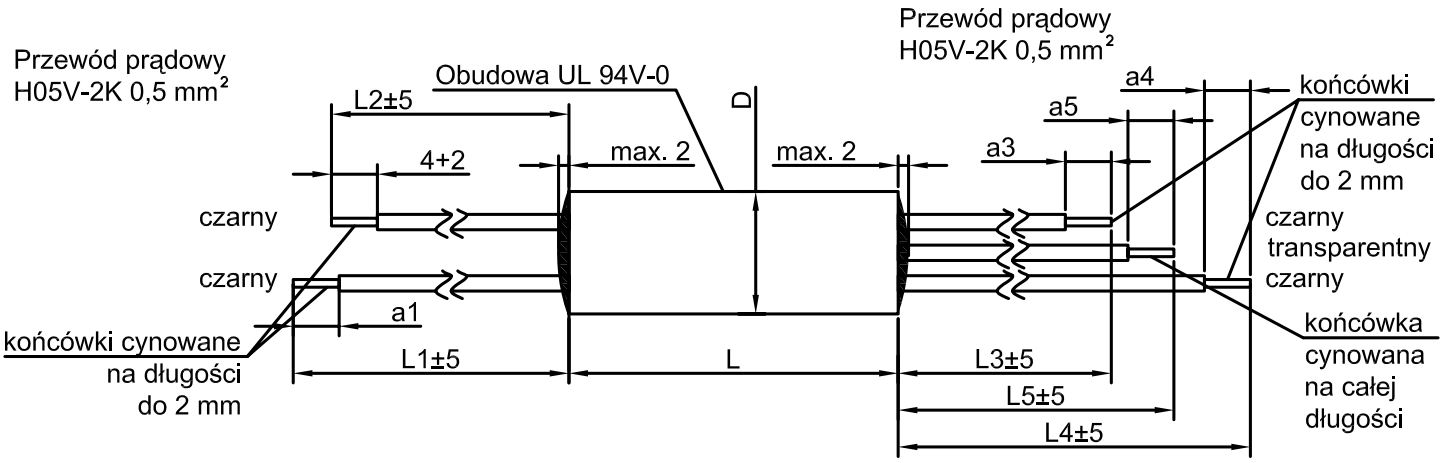

Pojemność Nennkapazität Capacitance	Wyk. Ver.	Wymiary / Größe / Dimensions											
		D	L	L1	a1	L2	a2	L3	a3	L4	a4	L5	a5
µF		mm	mm	mm	mm	mm	mm	mm	mm	mm	mm	mm	mm
0,1 + 2 x 0,0027	F	16,5+1/-0,5	42,5	160	4+2	160	4+2	80	6+2	240	6+2	160	6+2
	I			100	4±1	100	4±1	60	5±1	60	5±1	40	5±1
	L			180	6+2	250	$5^{+1}_{-0,5}$	190	$5^{+1}_{-0,5}$	190	$5^{+1}_{-0,5}$	190	4+2
0,22 + 2 x 0,0027	E	22,0±0,5	42,5	220	6+2	220	6+2	80	6+2	80	6+2	130	6+2
	L			180	6+2	250	$5^{+1}_{-0,5}$	190	$5^{+1}_{-0,5}$	190	$5^{+1}_{-0,5}$	190	4+2

Schemat kondensatora

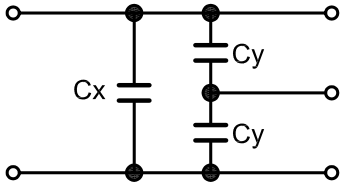

ZASTOSOWANIE
Kondensatory przeciwzakłóceniowe klasy X1,Y2 typu KSPpz -10 przeznaczone są do pracy w obwodach prądu przemiennego o napięciu nie przekraczającym 250 V i częstotliwości 50/60 Hz
Produkowane są w obudowie z rurki tworzywowej.
Parametry techniczne kondensatorów KSPpz-10 odpowiadają wymaganiom normy EN 60384-14.

Uwaga:
1. Dopuszcza się inne długości wyprowadzeń oraz długości części odizolowanych i ich tolerancje (po uzgodnieniu z producentem).
2. Kondensator może być wykonany z rezystorem.

Wyrób spełnia wymagania Dyrektywy RoHS (2011/65/WE).
Dieses Produkt erfüllt die Anforderungen der RoHS-Richtlinie (2011/65/EG).
This product fulfils the requirements of the RoHS Directive (2011/65/EC).

DANE TECHNICZNE: Technische Daten: Technical data:	
Pojemność znamionowa: Nennkapazität: Rated capacitance:	kl.X2 - zgodnie z tabelą kl.Y2 - gemäß Tabelle acc. to table
Tolerancja pojemności: Kapazitätstoleranz: Capacitance tolerance:	±20%
Napięcie znamionowe: Nennspannung: Rated voltage:	250Vac
Częstoliwość napięcia: Nennfrequenz: Rated frequency:	50÷60Hz
Kategoria klimatyczna: Klimatische Kategorie: Climatic category:	40/085/21C
R rezystora rozładowczego: Entladewiderstand: Discharging resistor:	-
100% test napięciowy u producenta: 100% Prüfspannung beim Hersteller: 100% Voltage Test in production:	kl.X2 - 1625Vdc - 2s kl.Y2 - 2800Vdc - 2s
Wymagania: Anforderungen: Requirements:	EN 60384-14

MIFLEX S.A.
ZAKŁADY PODZESPOŁÓW RADIOWYCH
99-300 KUTNO, UL. GRUNWALDZKA 3 POLAND
Chief Engineering Specialist +48 24 355 12 10
Design Department +48 24 355 12 77
Production Engineering Department +48 24 355 12 77
Fax +48 24 355 12 88
E-mail miflexsa@miflex.com.pl

Data aktualizacji/ Revision date 31.08.2016.